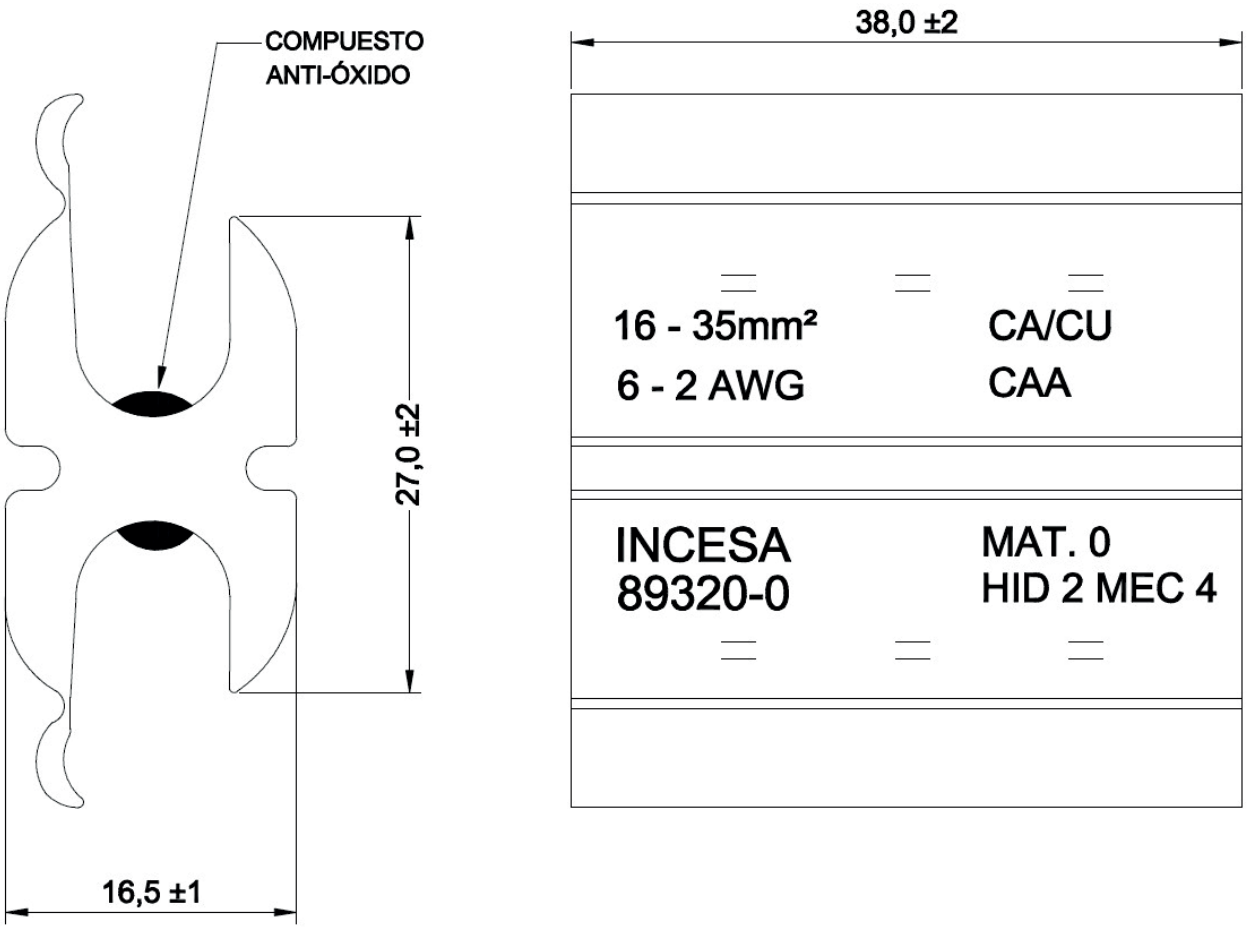

Notas:

1. Material: Aluminio
2. Rango de la Aplicación:
   a) Principal: : 6 – 2 AWG / 16 – 35mm²
   b) Derivación: 6 – 2 AWG / 16 – 35mm²
3. Peso estimado: 0,036 kg
4. Embalaje: Individual - (Bolsa Plástica)
5. Embalaje del paquete: Caja de cartón con 100 piezas.
6. Grabación: Bajo Relieve
7. Suministro con compuesto anti-óxido Principal/Derivación

Código Incesa: 3030830006 – CONEC AL COMPR CAH 35-35

Fecha Original: 10/11/2010	Fecha Revisión:	Revisión:00	Dimensionales: mm

Responsáveis

Dibujo: José Antonio Tolfo Lourenço	Revisado: Leonel R. A. Pereira	Aprobado: Alessandro Mendes